КАЛОРИФЕР
HG 140

Руководство по эксплуатации v. 2015-02-19 KMK-DSD-DVB

HG 140 – полупроводниковый калорифер, предназначенный для обогрева электрооборудования в закрытых шкафах и клеммных коробках, где не допускается образование конденсата и падение температуры ниже минимального значения.

ОСОБЕННОСТИ

- Вертикальное монтажное положение.
- Монтаж на DIN-рейку.
- Саморегуляция температуры*.
- Равномерное распределение тепла.
- Длительная работа.
- Компактные размеры.

** Саморегуляция температуры за счет резкого увеличения сопротивления при достижении максимальной температуры (до +130°C при мощности 150 Вт).* ***Эта функция не заменяет применение термостата.***

ГАБАРИТНЫЙ ЧЕРТЕЖ

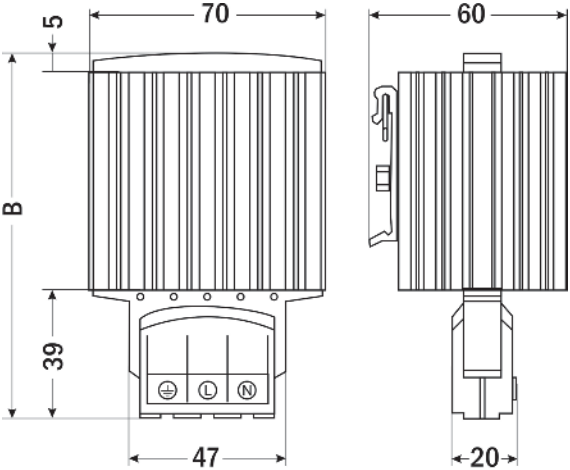

Вид сзади.
Монтаж на DIN-рейку

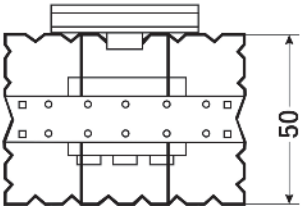

B, мм	Мощность, Вт
107	30
107	45
180	100
260	150

Внимание!

Будьте осторожны при работе с нагревателем. Контакт с нагретым радиатором нагревателя может привести к ожогу.

Не накрывайте нагреватель.

Не используйте нагреватель в агрессивной среде.

СХЕМА ПОДКЛЮЧЕНИЯ

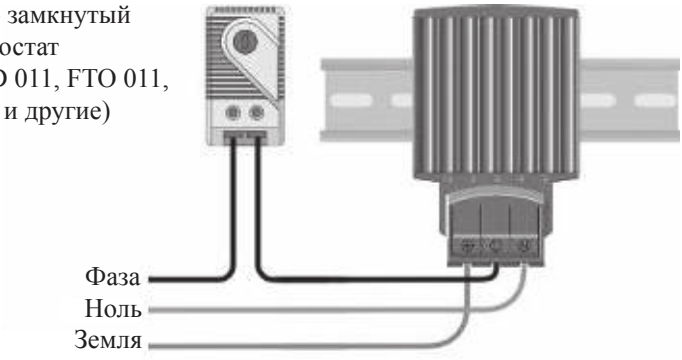

Схема подключения с термостатом

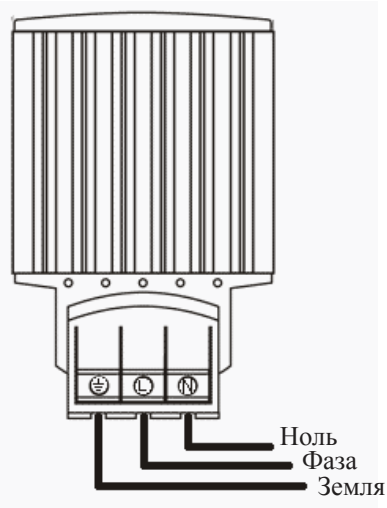

Схема подключения без термостата

ООО "Современные приборы" www.sovpribor.ru
sovpribor@mail.ru

ТЕХНИЧЕСКИЕ ХАРАКТЕРИСТИКИ

Параметр	Значение			
Мощность нагрева, Вт	30	45	100	150
Макс. пусковой ток, А	3,0	3,5	4,5	9,0
Питание, В	Рабочее: ≅110…250 Максимальное: ≅265			
Радиатор	Алюминиевый профиль, анодированный			
Монтаж	На DIN-рейку			
Температура эксплуатации/ хранения, °С	−45...+70			
Степень защиты	IP20			
Размеры (В×Ш×Г), мм	107×70×50		180×70×50	260×70×50
Вес, г	205	300	338	533

КОМПЛЕКТАЦИЯ

Наименование	Количество
1. Прибор	1 шт.
2. Руководство	1 шт.

ГАРАНТИЙНЫЕ ОБЯЗАТЕЛЬСТВА

Гарантийный срок составляет 12 месяцев от даты продажи. Поставщик не несет никакой ответственности за ущерб, связанный с повреждением изделия при транспортировке, в результате некорректного использования, а также в связи с модификацией или самостоятельным ремонтом изделия пользователем.

Дата продажи:

_____

М.П.

ТЕРМОСТАТЫ НА DIN-РЕЙКУ

KTO-011 (нагрев)

- –10...+50°C
  −20...+40°C
  0...+60°C
- Реле ~10(2)A, 250В

FTO 011 (нагрев)

- T° вкл./выкл.
  +5/+15°C; +15/+25°C
  (для нагревателей)
- Реле ~5(1,6)A, 240В

FTD 011 (нагрев+охлаждение)

- T° вкл./выкл. +5/+15°C (для нагревателей)
- T° вкл./выкл. +50/+40°C (для приборов охлаждения)
- 2 реле ~5(1,6)A, 240В

OGD-011 (нагрев+охлаждение)

- –10...+50°C
  0...+60°C
- 2 реле ~12(2)A, 250В

КАЛОРИФЕРЫ ПОЛУПРОВОДНИКОВЫЕ НАСТЕННЫЕ

Любое монтажное положение

RCE 016

- Мощность 5, 9 Вт
- ∅ 10×45 мм

RC 016

- Мощность 8, 10, 13 Вт
- 30×25×12,5 мм (8 Вт)

ООО "Современные приборы" www.sovpribor.ru
sovpribor@mail.ru