Реле перепада давления ДР-ДД-02, ДР-ДД-04, ДР-ДД-06

Руководство по эксплуатации v. 2011-01-24 MIT JNT

- Настройка перепада давления
- Микро-переключатель обеспечивает надёжность коммутации
- В комплект входит монтажный кронштейн

Реле ДР-ДД-02, ДР-ДД-04, ДР-ДД-06 предназначены для поддержания заданного значения перепада давления жидких или газообразных веществ, а также для сигнализации об аварийно низком или высоком давлении в системе. Могут применяться для решения задач автоматизации в различных отраслях промышленности, ЖКХ, тепло- и водоснабжении, в системах водоочистки, и др.

Реле перепада давления могут применяться для регулирования давления жидких и газообразных сред, неагрессивных по отношению к сталям и медным сплавам внутренней системы реле давления.

ТЕХНИЧЕСКИЕ ХАРАКТЕРИСТИКИ

Модель	Разность давлений, МПа	Дифференциал, МПа	Максимальное давление, МПа
ДР-ДД-02	0,0...0,2	0,03	1,2
ДР-ДД-04	0,05...0,45	0,05	1,2
ДР-ДД-06	0,1...0,6	0,05	3,0

Температура рабочей среды	-10…+100°С
Коммутационная способность реле	~250В; 12А

ЭЛЕМЕНТЫ РЕЛЕ ПЕРЕПАДА ДАВЛЕНИЯ

1. Присоединение импульсной линии 1
2. Сильфон 1
3. Колесо настройки
4. Контакт «5»
5. Шкала перепада давления RANGE
6. Контакт «3»
7. Контакт «1»
8. Крышка корпуса
9. Винт
10. Кабельный ввод
11. Сильфон 2
12. Присоединение импульсной линии 2

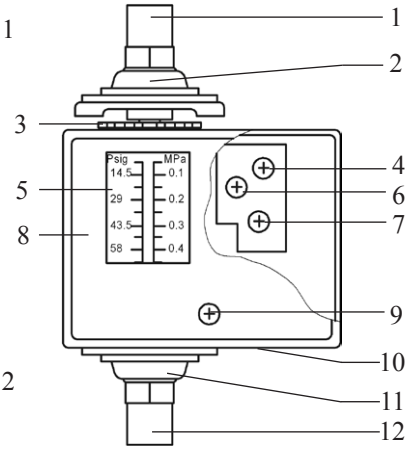

Рис.1. Элементы реле

ПРИНЦИП РАБОТЫ РЕЛЕ ДАВЛЕНИЯ

Рассмотрим работу реле ДР-ДД-04. Пусть реле подключено к двум резервуарам с газом, между которыми должна быть постоянная разность давлений 0,2 МПа. На шкале RANGE установлено необходимое значение перепада давления 0,2 МПа.

При увеличении разности давлений газа между резервуарами на величину больше или равную дифференциалу 0,05 МПа (это постоянная величина для данной модели реле; см. таблицу «технические характеристики») контакты 1 и 5 размыкаются и замыкаются контакты 1 и 3, включая насос, который откачивает газ из резервуара с повышенным давлением газа.

По достижении необходимой разности давлений между резервуарами контакты 1 и 3 размыкаются, а контакты 1 и 3 замыкаются, выключая насос.

Рис. 2. Повышение давления

ООО ТТФ "Современные приборы" (3412) 51-30-20

ПОРЯДОК РАБОТЫ

1. Монтаж

a. Перед началом эксплуатации продуйте трубопроводы, на которых предусмотрена установка реле (для удаления окалины и грязи).

b. Закрепите реле на стационарной поверхности с помощью кронштейна (рис. 4) и установочных винтов, входящих в комплект поставки.

c. Выкрутите винт 9 и снимите крышку корпуса 8.

d. Подключите к контактам реле «1», «3» и «5» (рис. 1) цепь регулируемой системы.

e. Закройте крышку корпуса 8 и вкрутите винт 9.

f. С помощью элементов реле 1 и 8 (рис. 1) подключите к реле трубопроводы регулируемой системы.

2. Установка допустимого значения перепада давления

a. С помощью поворота колеса настройки (поз. 3 на рис. 1) установите необходимое рабочее значение разности давлений между импульсными линиями 1 и 2 (поз. 1 и 12 на рис. 1).

Примечание: как правило, реле давления не требует дополнительного ухода в процессе эксплуатации. Его надёжность обеспечивается соответствующей конструкцией, высокой точностью изготовления и соответствующим подбором материалов.

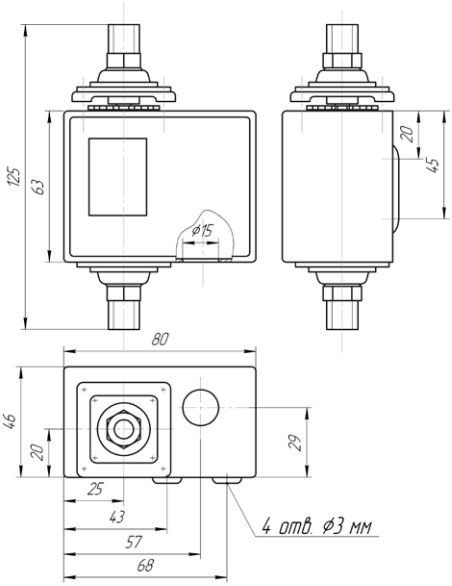

Рис. 3. Габаритные и присоединительные размеры реле перепада давления

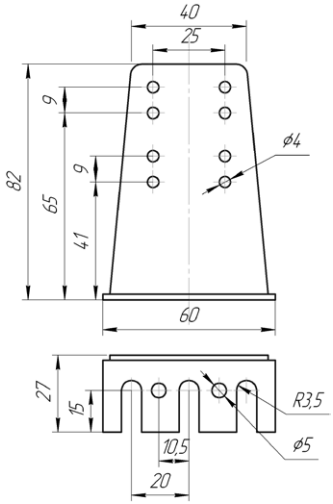

Рис. 4. Кронштейн

ООО ТТФ "Современные приборы" (3412) 51-30-20

МЕРЫ БЕЗОПАСНОСТИ

- Не допускается разборка и демонтаж реле давления при наличии давления в системе.
- Не рекомендуется установка реле давления на среды, содержащие абразивные компоненты.

КОМПЛЕКТАЦИЯ

- Реле давления – 1 шт.
- Установочный винт – 4 шт.
- Монтажный кронштейн – 1 шт.
- Руководство по эксплуатации – 1 шт.

ГАРАНТИЙНЫЕ ОБЯЗАТЕЛЬСТВА

Гарантийный срок устанавливается 12 месяцев от даты продажи. Поставщик не несет никакой ответственности за ущерб, связанный с повреждением изделия при транспортировке, в результате некорректного использования, а также в связи с модификацией или самостоятельным ремонтом изделия.

Дата продажи:

_____

М.П.

ДАТЧИК-РЕЛЕ ДАВЛЕНИЯ ВОЗДУХА МИКРОПРОЦЕССОРНЫЙ

ДРМ-Н-20

- На воздух и инертные газы
- Регулируемый гистерезис
- Выход: 2 x NPN = 30В 80мА
- Присоединение внутр. G1/8
- Питание: =12...24В
- 31x31x36,5 мм

Опции:

- аналоговый выходной сигнал =1...5В
- настенное или щитовое крепление

Диапазоны:
0...1 МПа
-101...0 кПа
-100...0...100 кПа

ООО ТТФ "Современные приборы" (3412) 51-30-20