Термометры жидкостные виброустойчивые

Тип ТТ-В

Предназначены для измерения температуры жидких и газообразных сред в условиях высоких динамических нагрузок

Длина верхней и погружной частей, мм

Прямое присоединение	110 / 150 / 200	30 / 40 / 50 / 64 / 100 / 150
Угловое присоединение		40 / 50 / 64 / 100 / 150

Диапазон показаний температур, °С

–30...+70	0...+50	0...+100
0...+120	0...+160	0...+200

Точность измерений
От 1 до 4 °С в зависимости от диапазона измеряемой температуры и цены деления шкалы термометра (см. стр. 66)

Диапазон рабочих температур, °С
Окружающая среда: –40...+60

Корпус
Анодированный алюминий

Резьба присоединения
G½ / M20x1,5 / M22x1,5 / M27x2*
* — только прямое присоединение

Присоединение
Прямое или угловое

Заполнение
Термометрическая жидкость

Материал гильзы
Латунь
Нержавеющая сталь 08Х18Н10 (при длине погружной части 150 мм)

Комплектность
Гильза из латуни или нержавеющей стали, в зависимости от длины погружной части ТТ-В

Рабочее давление (на гильзе) МПа
10 (гильза из латуни)
25 (гильза из нержавеющей стали 08Х18Н10 — см. стр. 95-96)

Межповерочный интервал
3 года

Техническая документация
ТУ 4321-002-4719015564-2008
ГОСТ 28498-90

Пример обозначения: ТТ-В — 150/40. П 11 G½. (0–160 °С)

ТТ-В –	150/	40	П	1	1	G½	(0–160 °С)
Тип жидкостный стеклянный виброустойчивый термометр — ТТ-В	**Длина верхней части, мм** 110 / 150 / 200	**Длина погружной части, мм** 30 / 40 / 50 / 64 / 100 / 150	**Присоединение** прямое — П угловое — У	**Материал корпуса** анодированный алюминий — 1	**Материал гильзы** латунь — 1 нержавеющая сталь — 3	**Резьба присоединения** G½ / M20x1,5 / M22x1,5 / M27x2	**Диапазон показаний температур, °С** П и У –30...+70 / 0...+50 / 100 / 120 / 160 / 200

ООО "Современные приборы" www.sovpribor.ru
sovpribor@mail.ru

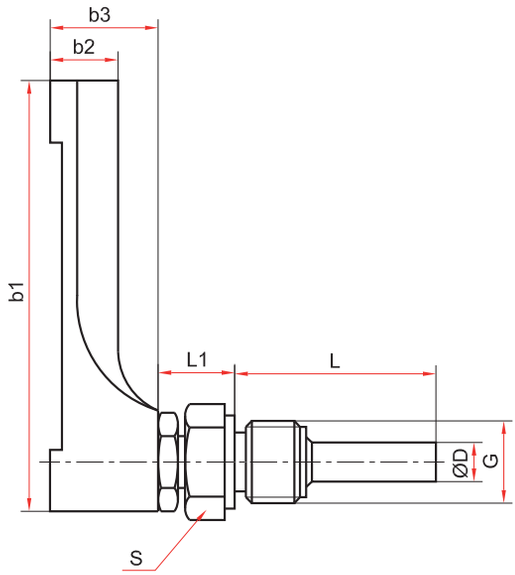

Угловое присоединение

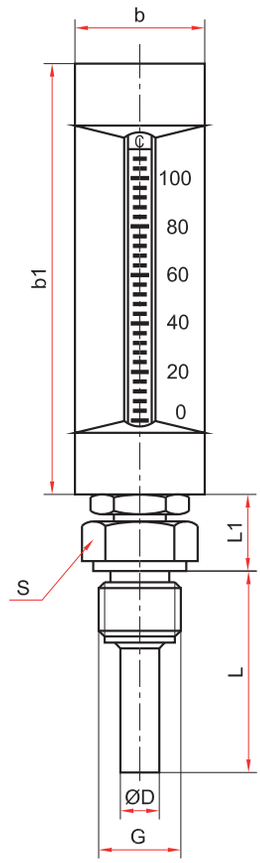

Прямое присоединение

Основные размеры (мм), вес (кг)

Присоединение	L	L1	b	b1	b2	b3	D	S	G	Вес (не более)
Прямое	30 / 40 / 50	19	36	110	17	–	10	27	G½ / M20x1,5 / M22x1,5 / M27x2*	0,24
	40 / 50 / 64 / 100 / 150			150						0,28
	64 / 100			200						0,36
Угловое	50 / 100 / 150	22		110		28				0,24
	40 / 50 / 64 / 100 / 150			150						0,28
	150			200						0,37

* — только прямое присоединение

Пределы допускаемой погрешности в зависимости от цены деления и диапазонов измеряемых температур (ГОСТ 28498-90)

Диапазон измеряемых температур, °C	Пределы допускаемой погрешности термометров ТТ-В при цене деления шкалы, °C			
	1	2	5	10
св. –38 до 0	±2	±3	–	–
св. 0 до 100	±1	±2	±5	±10
св. 100 до 200	±2	±4		